EN

Smart Projector HY300
Quick Installation Guide

Important Safety Information
Please read this manual carefully before use and keep it for future reference.

1. The projector is not dustproof or waterproof.
2. To reduce the risk of fire or electric shock, do not expose the projector to rain, moisture or fog.
3. Please use the original power supply. The projector should only be operated with the specified rated power.
4. When the projector is in use, do not look directly into the lens. Strong light may damage your eyes or cause discomfort. Children should use the projector only under adult supervision.
5. Do not cover the projector's ventilation openings. Overheating may reduce the service life of the projector and create a safety hazard.
6. Clean the projector's ventilation openings regularly. Dust build-up may cause cooling problems.
7. Do not use the projector in greasy, damp, dusty or smoky environments. Oil, moisture or chemicals may cause malfunction.
8. Handle the projector with care during everyday use.
9. Disconnect the projector from the power supply if it will not be used for a long time.
10. Non-professionals must not disassemble the projector for testing or maintenance.

Structure Description
This manual is for reference only and may be changed without prior notice.
The manufacturer reserves the right of final interpretation.

1. ON/OFF
2. HDMI
3. Headphone jack
4. USB
5. Power
6. Vent
7. Focus wheel
8. Lens
9. Air inlet
10. Rotation knob

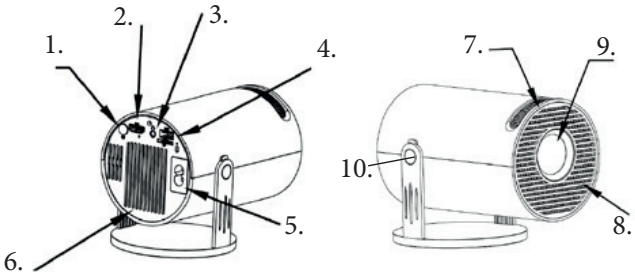

Remote Control Components and Functions
1. ON/OFF
2. Mute
3. Miracast
4. Switch to mouse control
5. AirPin
6. Direction buttons
7. OK
8. Return
9. Menu
10. Home
11. Volume +/-

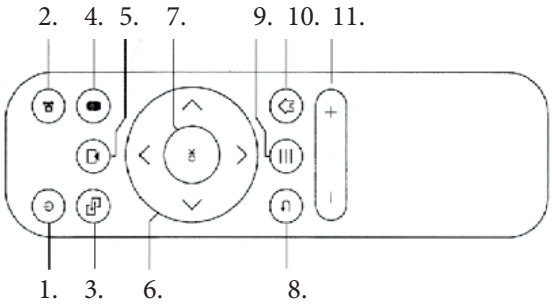

Switching Applications
Select “My Apps” to view installed applications. Select an app icon to switch between applications.
Go to “My Apps” and press OK to enter.
All apps can be easily identified by their icons.

Settings
Open Settings to configure network, Bluetooth, language, projection, audio, and date and time.
Network Settings
Go to Settings > Network Settings > Wi-Fi Settings. Turn Wi-Fi on, select the desired Wi-Fi network, and enter the password to connect to the Internet.
Bluetooth Settings
Go to Settings > Bluetooth Settings. Turn Bluetooth on, select Refresh Device, and choose the desired device to pair.

Specification
Model: HY300
Projection technology: 2.69-inch TFT LCD display
RAM: 1 GB (2 GB optional)
ROM: 8 GB (16/32/64 GB optional)
CPU: Quad-core Cortex-A5
Lamp power: 60 W
Lamp lifespan in normal mode: 50,000 hours
Lamp lifespan in eco mode: 50,000 hours
Connectivity: Wi-Fi
Built-in speakers: Yes
Lamp brightness (ANSI): 120 lm
Native resolution (px): 1280 × 720
Maximum image size: 130”
Contrast ratio (x:1): 1500:1
Aspect ratio: 16:9 and 4:3
Additional features: Built-in Android 11.0
Included accessories: Remote control, power cable, user manual
Certificates: CE, RoHS
Ports: HDMI, USB, headphone output
Functions: Keystone correction, USB video playback
Product weight with packaging: 0.8 kg
Product weight: 0.5 kg

FR

Projecteur intelligent HY300
Guide d'installation rapide

Informations importantes relatives à la sécurité
Veuillez lire attentivement ce manuel avant utilisation
et le conserver pour toute référence ultérieure.

1. Le projecteur n'est ni étanche à la poussière ni imperméable.
2. Afin de réduire le risque d'incendie ou de choc électrique, n'exposez pas le projecteur à la pluie, à l'humidité ou au brouillard.
3. Veuillez utiliser l'alimentation d'origine. Le projecteur doit être utilisé uniquement avec la puissance nominale spécifiée.
4. Lorsque le projecteur est en cours d'utilisation, ne regardez pas directement dans l'objectif. Une lumière intense peut endommager vos yeux ou provoquer une gêne. Les enfants doivent utiliser le projecteur uniquement sous la surveillance d'un adulte.
5. Ne couvrez pas les ouvertures de ventilation du projecteur. Une surchauffe peut réduire la durée de vie du projecteur et présenter un risque pour la sécurité.
6. Nettoyez régulièrement les ouvertures de ventilation du projecteur. L'accumulation de poussière peut entraîner des problèmes de refroidissement.
7. N'utilisez pas le projecteur dans des environnements gras, humides, poussiéreux ou enfumés. L'huile, l'humidité ou les produits chimiques peuvent provoquer un dysfonctionnement.
8. Manipulez le projecteur avec précaution lors de l'utilisation quotidienne.
9. Débranchez le projecteur de l'alimentation s'il ne doit pas être utilisé pendant une longue période.
10. Les personnes non qualifiées ne doivent pas démonter le projecteur à des fins de test ou de maintenance.

Description de la structure
Ce manuel est fourni à titre indicatif uniquement et peut être modifié sans préavis.
Le fabricant se réserve le droit d'interprétation finale.

1. ON/OFF
2. HDMI
3. Prise casque
4. USB
5. Alimentation
6. Ventilation
7. Molette de mise au point
8. Objectif
9. Entrée d'air
10. Bouton de rotation

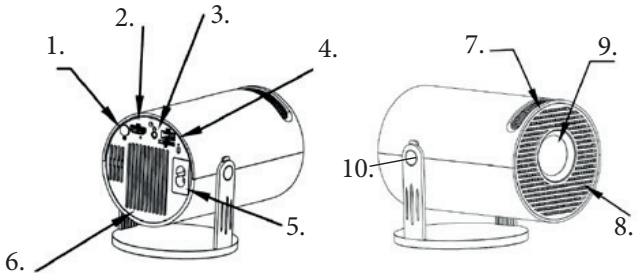

Composants et fonctions de la télécommande

1. ON/OFF
2. Muet
3. Miracast
4. Passer au contrôle de la souris
5. AirPin
6. Boutons directionnels
7. OK
8. Retour
9. Menu
10. Accueil
11. Volume +/-

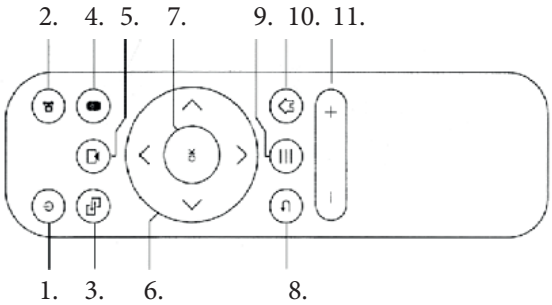

Changement d'applications
Sélectionnez « My Apps » pour afficher les applications installées. Sélectionnez l'icône d'une application pour passer d'une application à l'autre.
Allez dans « My Apps » et appuyez sur OK pour entrer.
Toutes les applications peuvent être facilement identifiées grâce à leurs icônes.

Paramètres
Ouvrez les Paramètres pour configurer le réseau, le Bluetooth, la langue, la projection, l'audio ainsi que la date et l'heure.
Paramètres réseau
Allez dans Paramètres > Paramètres réseau > Paramètres Wi-Fi. Activez le Wi-Fi, sélectionnez le réseau Wi-Fi souhaité et saisissez le mot de passe pour vous connecter à Internet.
Paramètres Bluetooth
Allez dans Paramètres > Paramètres Bluetooth. Activez le Bluetooth, sélectionnez Actualiser les appareils, puis choisissez l'appareil souhaité pour l'appairage.

Spécification
Modèle : HY300
Technologie de projection : écran LCD TFT de 2,69 pouces
RAM : 1 Go (2 Go en option)
ROM : 8 Go (16/32/64 Go en option)
CPU : Cortex-A5 quadricœur
Puissance de la lampe : 60 W
Durée de vie de la lampe en mode normal : 50 000 heures
Durée de vie de la lampe en mode éco : 50 000 heures
Connectivité : Wi-Fi
Haut-parleurs intégrés : Oui
Luminosité de la lampe (ANSI) : 120 lm
Résolution native (px) : 1280 × 720
Taille maximale de l'image : 130"
Rapport de contraste (x:1) : 1500:1
Format d'image : 16:9 et 4:3
Fonctionnalités supplémentaires : Android 11.0 intégré
Accessoires inclus : télécommande, câble d'alimentation, manuel d'utilisation
Certificats : CE, RoHS
Ports : HDMI, USB, sortie casque
Fonctions : correction trapézoïdale, lecture vidéo via USB
Poids du produit avec emballage : 0,8 kg
Poids du produit : 0,5 kg

PL

Inteligentny projektor HY300
Skrócona instrukcja instalacji

Ważne informacje dotyczące bezpieczeństwa
Przed użyciem należy uważnie przeczytać niniejszą instrukcję i zachować ją na przyszłość.

1. Projektor nie jest pyłoszczelny ani wodoodporny.
2. Aby zmniejszyć ryzyko pożaru lub porażenia prądem, nie należy narażać projektora na działanie deszczu, wilgoci ani mgły.
3. Należy używać oryginalnego zasilacza. Projektor powinien być użytkowany wyłącznie
4. z określonym zasilaniem znamionowym.
5. Podczas pracy projektora nie należy patrzeć bezpośrednio w obiektyw. Silne światło może uszkodzić wzrok lub powodować dyskomfort. Dzieci powinny korzystać z projektora wyłącznie pod nadzorem osoby dorosłej.
6. Nie należy zakrywać otworów wentylacyjnych projektora. Przegrzanie może skrócić żywotność projektora i stwarzać zagrożenie dla bezpieczeństwa.
7. Należy regularnie czyścić otwory wentylacyjne projektora. Nagromadzony kurz może powodować problemy z chłodzeniem.
8. Nie należy używać projektora w środowisku tłustym, wilgotnym, zakurzonym ani zadymionym. Olej, wilgoć lub substancje chemiczne mogą spowodować nieprawidłowe działanie urządzenia.
9. Podczas codziennego użytkowania należy obchodzić się z projektorem ostrożnie.
10. Jeśli projektor nie będzie używany przez dłuższy czas, należy odłączyć go od zasilania.
11. Osoby niewykwalifikowane nie powinny demontować projektora w celu testowania lub konserwacji.

Opis budowy
Niniejsza instrukcja ma charakter wyłącznie informacyjny i może ulec zmianie bez wcześniejszego powiadomienia. Producent zastrzega sobie prawo do ostatecznej interpretacji treści instrukcji.

1. ON/OFF
2. HDMI
3. Gniazdo słuchawkowe
4. USB
5. Zasilanie
6. Otwór wentylacyjny
7. Pokrętło regulacji ostrości
8. Obiektyw
9. Wlot powietrza
10. Pokrętło regulacji kąta

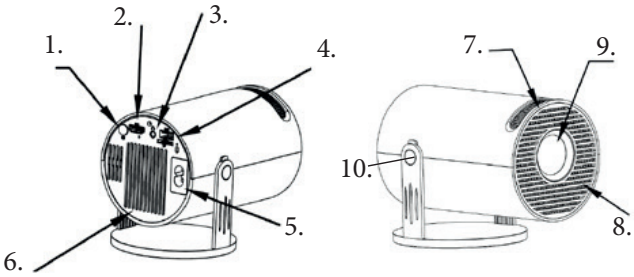

Elementy i funkcje pilota

1. ON/OFF
2. Wyciszenie
3. Miracast
4. Przełączenie na sterowanie myszą
5. AirPin
6. Przyciski kierunkowe
7. OK
8. Wstecz
9. Menu
10. Strona główna
11. Głośność +/-

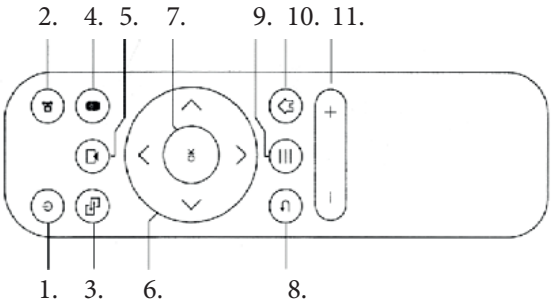

Przełączanie aplikacji
Wybierz „My Apps”, aby wyświetlić zainstalowane aplikacje. Wybierz ikonę aplikacji, aby przełączać się między aplikacjami.
Przejdź do „My Apps” i naciśnij OK, aby wejść.
Wszystkie aplikacje można łatwo rozpoznać po ich ikonach.

Ustawienia
Otwórz Ustawienia, aby skonfigurować sieć, Bluetooth, język, projekcję, dźwięk oraz datę i godzinę.
Ustawienia sieci
Przejdź do Ustawienia > Ustawienia sieci > Ustawienia Wi-Fi. Włącz Wi-Fi, wybierz odpowiednią sieć Wi-Fi i wprowadź hasło, aby połączyć się z Internetem.
Ustawienia Bluetooth
Przejdź do Ustawienia > Ustawienia Bluetooth. Włącz Bluetooth, wybierz Odśwież urządzenie, a następnie wybierz urządzenie, które chcesz sparować.
Specyfikacja

Model: HY300
Technika projekcji: 2,69-calowy wyświetlacz LCD TFT
Pamięć RAM: 1 GB (opcjonalnie 2 GB)
Pamięć ROM: 8 GB (opcjonalnie 16/32/64 GB)
CPU: czterordzeniowy Cortex-A5
Moc lampy: 60 W
Żywotność lampy w trybie normalnym: 50 000 godzin
Żywotność lampy w trybie ekonomicznym: 50 000 godzin
Komunikacja: Wi-Fi
Wbudowane głośniki: tak
Jasność lampy (ANSI): 120 lm
Rozdzielczość natywna (px): 1280 × 720
Maksymalna wielkość obrazu: 130”
Kontrast (x:1): 1500:1
Współczynnik proporcji: 16:9 i 4:3
Cechy dodatkowe: Wbudowany Android 11.0
Załączone wyposażenie: pilot, kabel zasilający, instrukcja
Certyfikaty: CE, RoHS
Złącza: HDMI, USB, wyjście słuchawkowe
Funkcje: korekcja zniekształceń, odtwarzanie filmów z USB
Waga produktu z opakowaniem: 0,8 kg
Waga produktu: 0,5 kg
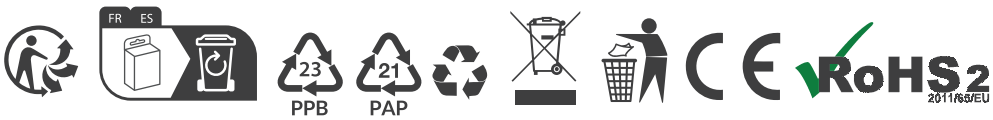
Producer / Fabricant / Producent:
Partner Tele.com Sp. z o.o. Sp. k., ul. Sołtysowska 22, 31-589 Kraków, Polska,
contact.safety@partnertele.com, info@partnertele.com